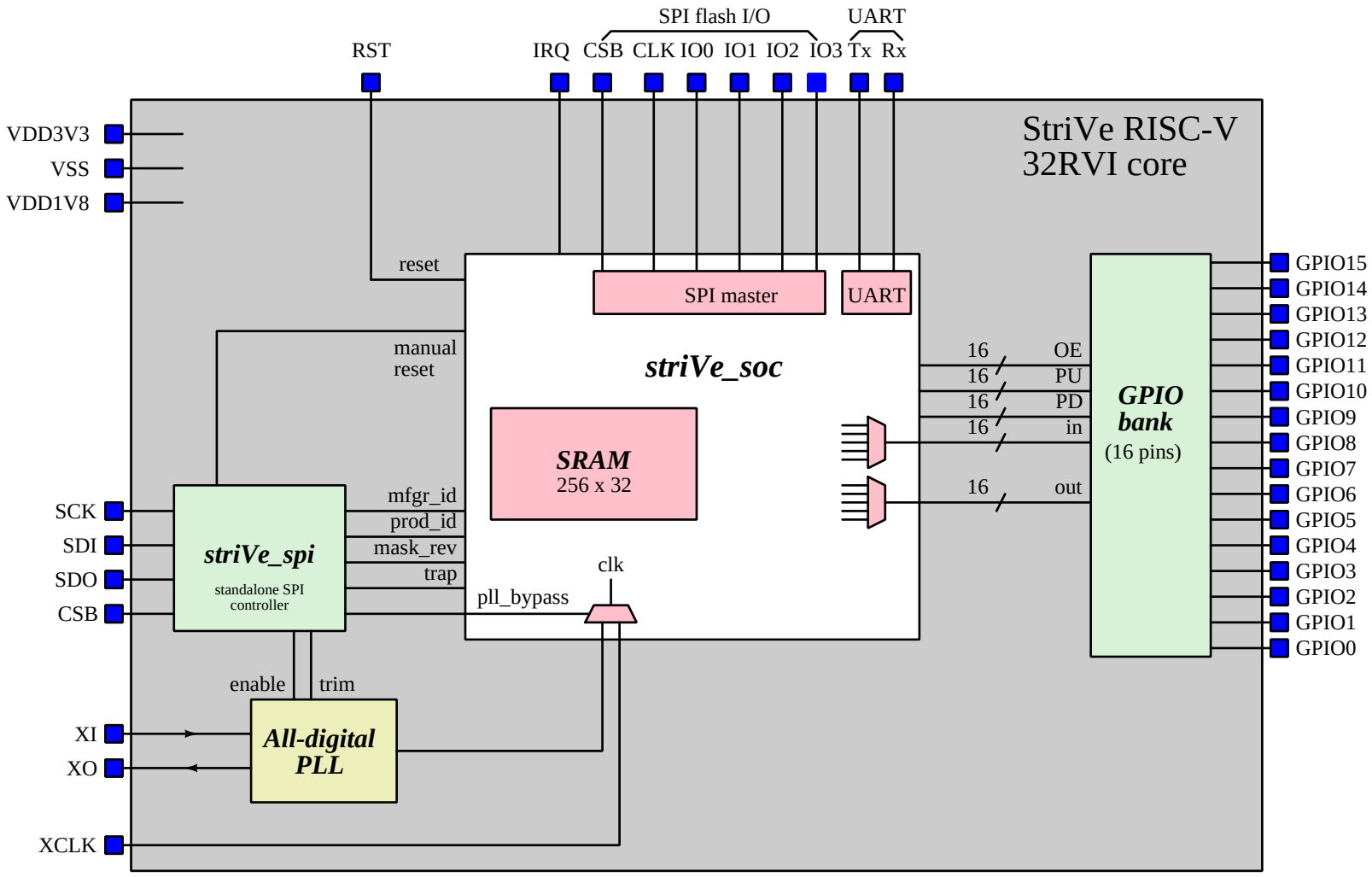
SPI flash I/O
UART
RST
IRQ
CSB
CLK
IO0
IO1
IO2
IO3
Tx
Rx
VDD3V3
VSS
VDD1V8
StriVe RISC-V
32RVI core
reset
SPI master
UART
manual
reset
striVe_soc
SRAM
256 x 32
16
OE
PU
PD
in
out
GPIO
bank
(16 pins)
GPIO15
GPIO14
GPIO13
GPIO12
GPIO11
GPIO10
GPIO9
GPIO8
GPIO7
GPIO6
GPIO5
GPIO4
GPIO3
GPIO2
GPIO1
GPIO0
SCK
SDI
SDO
CSB
striVe_spi
standalone SPI
controller
mfgr_id
prod_id
mask_rev
trap
clk
pll_bypass
enable
trim
XI
XO
All-digital
PLL
XCLK